Assembly | Montage

1 Extending bedrail | Étendre la barrière de lit

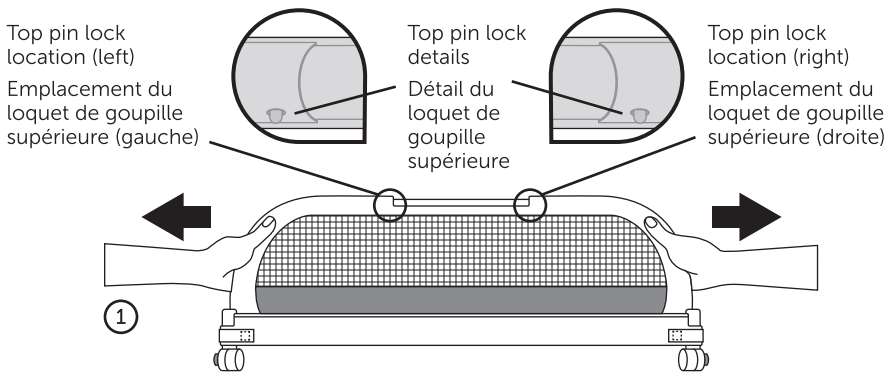

1. Pull sides of bedrail frame outward with force until at least one top pin lock comes through the pinholes under aluminum bar. You will hear a "click" when engaged. **NOTE:** Pins are not exposed through material bedrail cover, you must feel through the material to ensure pin lock is engaged.

1. Étendez fermement la barrière de lit en tirant l'armature par les côtés jusqu'à ce qu'au moins un des loquets de goupilles supérieures sorte par les trous sous la barre en aluminium. Un déclic se produit quand la goupille s'enclenche. **REMARQUE :** Les goupilles ne sont pas visibles à travers le revêtement de la barrière de lit. Vérifiez que le loquet est bien enclenché en passant la main sur le revêtement.

2. Grasp hinges to pull sides of bedrail frame outward to ensure bottom pin lock is engaged. You will hear a "click" and can feel a small bump through the material when properly engaged.

2. Saisissez les charnières pour tirer les côtés de la barrière de lit vers l'extérieur et vérifiez que le loquet de goupille inférieure est enclenché. Un déclic se produira et vous sentirez une petite bosse à travers le revêtement quand le loquet est correctement enclenché.

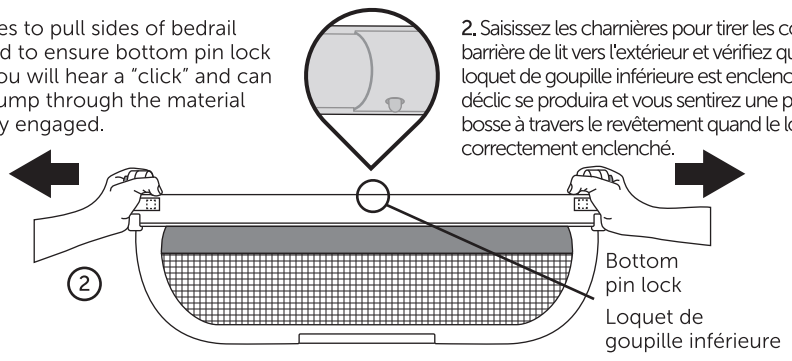

3. Adjust the top center aluminum bar as shown to ensure that both top pin locks are engaged. Ensure the bedrail is fully extended and all 3 pin locks are engaged.

3. Ajustez la barre centrale en aluminium comme illustré pour vérifier que les deux loquets de goupilles supérieures sont enclenchés. Vérifiez que la barrière de lit est complètement déployée avec les trois loquets enclenchés.

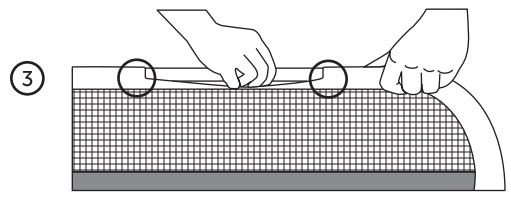

2 Attaching legs to bedrail | Fixation des pattes

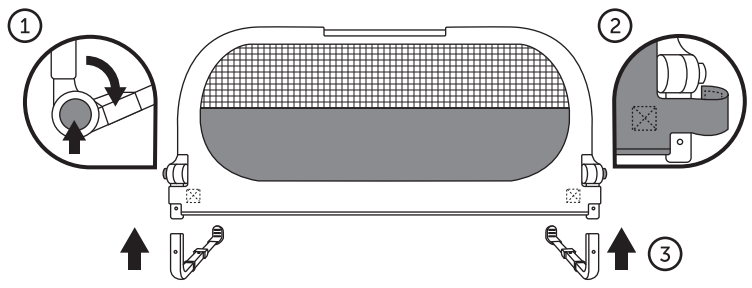

1. Press hinge buttons simultaneously and unfold hinges so that they are extended.
2. Ensure velcro straps are fastened securely. **NOTE:** Bottom zipper has been disabled for your protection. **3.** Insert leg into hinge end until pin is inserted into pin hole. You will hear a "click" when it is correctly inserted. Repeat on other side.

1. Appuyez sur les boutons des charnières simultanément et déployez complètement les charnières. **2.** Vérifiez que les passants à velcro soient bien attachés. **REMARQUE :** Par mesure de protection la fermeture à glissière inférieure a été désactivée. **3.** Insérez la patte dans la charnière jusqu'à ce que la goupille s'engage dans le trou. Un déclic se produit quand elle est correctement insérée. Répétez cette opération de l'autre côté.

Installation | Installation

3 Adjusting bedrail straps | Réglage des sangles de barrière de lit

You will need 2 people to attach the bedrail to the bed.
Il faut être deux pour attacher la barrière au lit.

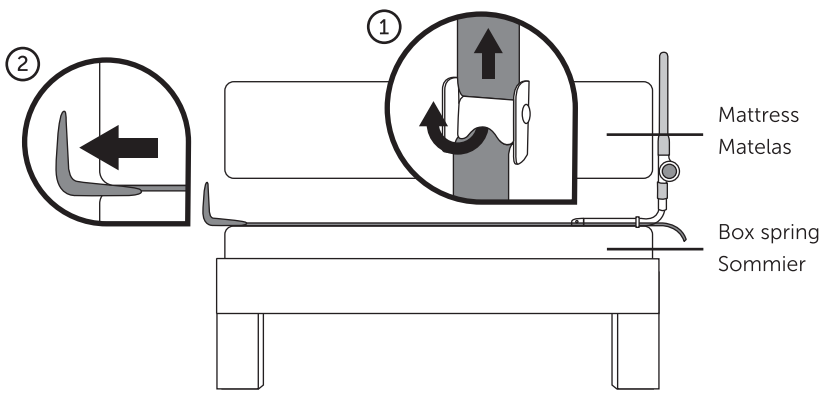

1. Lift lever on strap clamp and extend mattress anchors until safety strap is longer than the width of the mattress. **2.** Lift mattress. Place safety straps on top of boxspring/platform/slats. Make sure mattress anchors extend beyond the width of the mattress.

1. Soulevez le levier sur la pince de sangle et étendez les pièces d'ancrage de sorte que la sangle dépasse la largeur du matelas. **2.** Soulevez le matelas. Placez les sangles par-dessus le sommier, la plateforme ou les lattes. Vérifiez que les pièces d'ancrage du matelas s'étendent au-delà de la largeur du matelas.

3. Position bedrail at least 9" from the headboard and footboard.

3. Placez la barrière de lit à 23 cm au moins de la tête et du pied du lit.

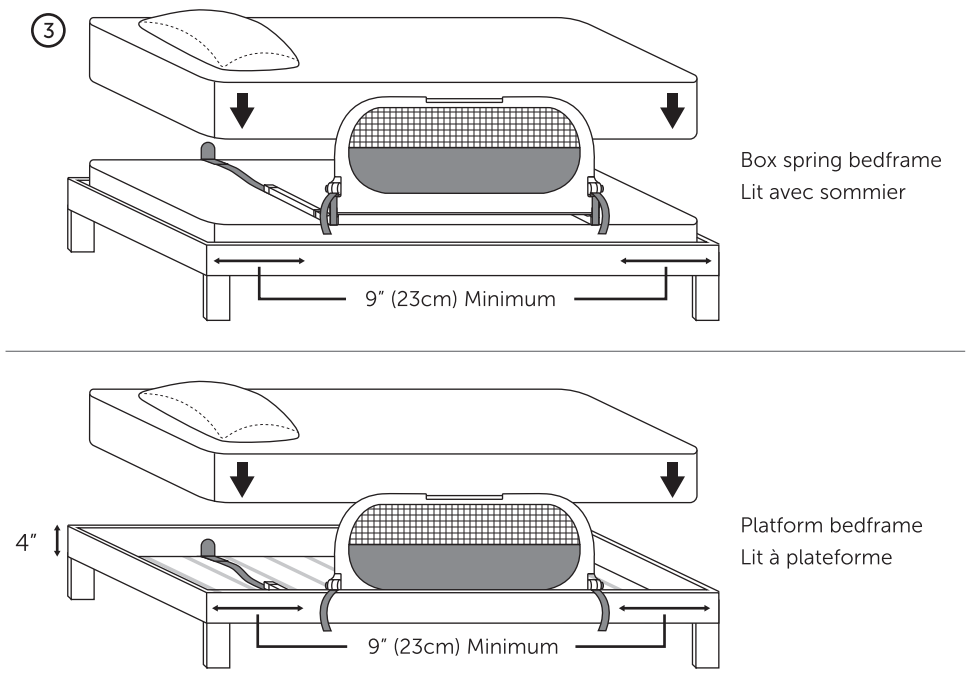

NOTE: Fits platform beds up to 4" deep
REMARQUE : Convient aux lits à plateformes d'une profondeur allant jusqu'à 10 cm

4 Securing bedrail to bed | Fixation de la barrière de lit au lit

1. Lay mattress on top of safety straps making sure mattress anchors are capturing mattress securely. **2.** Pull safety straps until mattress anchors are tight against the side of the mattress.

1. Posez le matelas par-dessus les sangles en veillant à ce qu'il soit fermement calé entre les pièces d'ancrage. **2.** Tirez sur les sangles jusqu'à ce que les pièces d'ancrage s'appuient fermement contre le bord du matelas.

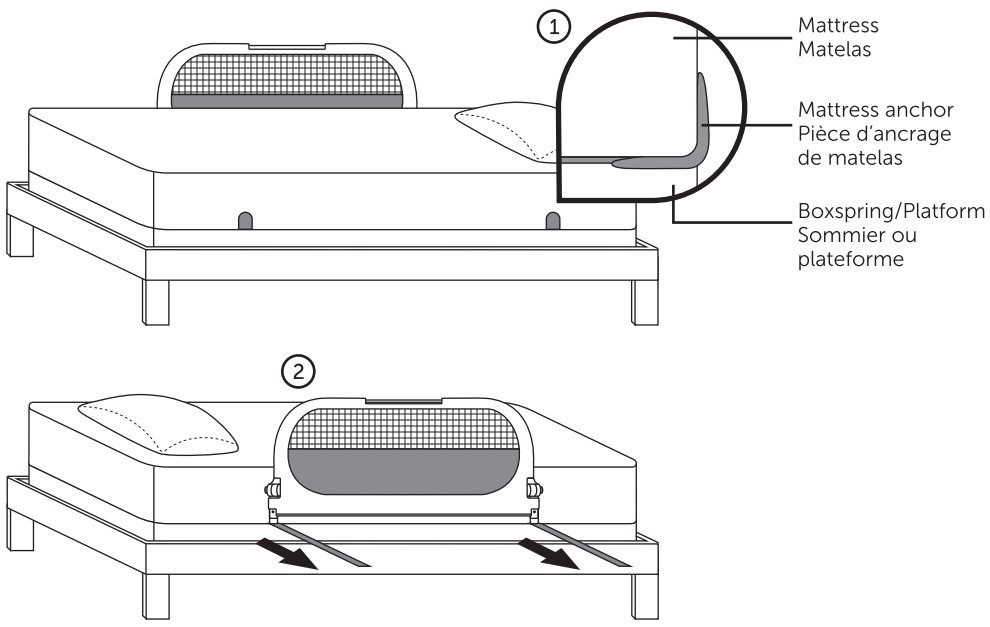

5 Using your bedrail | Utilisation de la barrière de lit

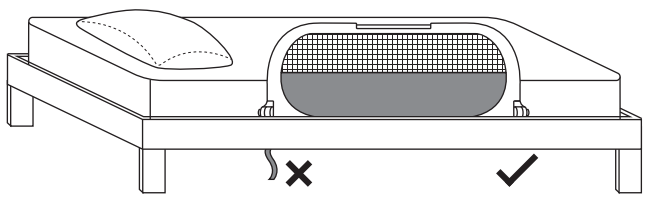

Tuck away any remaining safety strap length under the mattress. Make sure straps do not hang below bed through slats if using on a platform bed frame.

Rangez les sangles qui dépassent sous le matelas. Veillez à ce que les sangles ne pendent pas sous le lit à travers les lattes si le lit est un lit à plateforme.

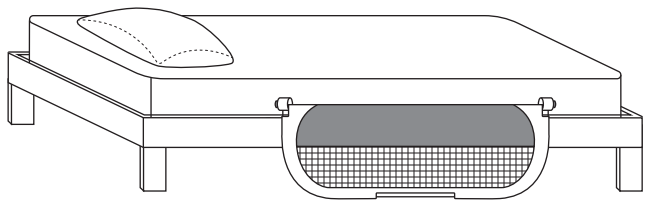

Rail can be folded down for easy bed making. Press the hinge buttons simultaneously and fold the bedrail down on the side of the bed. To raise, press hinge buttons simultaneously and lift bed frame into locked position.

La barrière peut être rabattue pour pouvoir faire le lit facilement. Appuyez sur les boutons de charnière simultanément et rabattez la barrière sur le côté du lit. Pour la relever, appuyez sur les boutons de charnière simultanément et redressez la barrière jusqu'à ce qu'elle s'enclenche.

munchkin®

Sleep™

MKCA0509
Instruction Manual
Mode d'emploi

CCD-0163-000 REV 1

RAPPELS DE SÉCURITÉ IMPORTANTS

Veuillez suivre les étapes suivantes après avoir installé la barrière de lit sur le lit.

- Vérifiez que les sangles de sécurité soient suffisamment tendues de manière à créer des marques de tension sur le matelas au niveau des pièces d'ancrage.
- Vérifiez qu'il n'y a aucun espace ou interstice entre le bord du matelas et la barrière de lit.
- Vérifiez que la barrière de lit s'appuie fermement contre le bord du matelas en faisant passer votre main entre le matelas et la barrière. Vous devrez sentir une certaine tension. Vérifiez périodiquement que cette tension demeure pendant l'utilisation de la barrière de lit.
- Vérifiez que les sangles NE pende PAS du lit ou ne puissent pas être attrapées par un enfant. Si c'est le cas, rangez les sangles qui traînent sous le matelas. Vérifiez cela souvent et après avoir fait le lit.
- Vérifiez que votre enfant n'a pas ses mains près de la charnière quand vous redressez ou abaissez la barrière de lit.

Colors and styles may vary.
Couleurs et modèles pouvant varier.

munchkin.com
800.344.2229

munchkin®
It's the little things.®

PRODUCT AND DESIGN ARE TM & ©2015 MUNCHKIN, INC. MUNCHKIN, THE HEART LOGO AND IT'S THE LITTLE THINGS ARE TRADEMARKS OR REGISTERED TRADEMARKS OF MUNCHKIN, INC. 7835 GLORIA AVE., VAN NUYS, CA 91406. MUNCHKIN BABY CANADA LTD., 50 PRECIDIO CT., UNIT A, BRAMPTON, ON L6S 6E3. AUSTRALIA, CNP BRANDS, 20 CALARCO DR. DERRIMUT VIC 3030, 1300-667-137. MADE IN CHINA/FABRIQUÉ EN CHINE

CHECK FOR CORRECT INSTALLATION

The Bedrail Frame and the Anchors should be firmly against the sides of the mattress with no gaps. To check for tightness of the Bedrail, place your hand between the Fabric Cover of the Bedrail and the mattress. Your hand should fit snugly and you should feel resistance. If you do not feel resistance, further tighten the Safety Straps. To do so pull on the Safety Straps tightly and tuck remaining strap length under mattress. Do not use the Bedrail unless there is a snug fit between the Bedrail and the mattress. If you experience difficulty, call 1-800-344-BABY for assistance.

VÉRIFIEZ QUE LE PRODUIT EST CORRECTEMENT INSTALLÉ

L'armature de la barrière de lit et les pièces d'ancrage doivent s'appuyer fermement contre les bords du matelas, sans espace entre eux. Pour vérifier si la barrière est installée correctement, placez votre main entre le revêtement en toile de la barrière et le bord du matelas. Vous devrez sentir une forte tension et votre main bien serrée entre les deux. Si vous ne sentez pas cette tension, tendez davantage les sangles de sécurité. Pour cela, tirez fermement sur les sangles puis rangez les sangles qui dépassent sous le matelas. N'utilisez pas la barrière de sécurité tant que la tension requise entre la barrière et le matelas n'a pas été réalisée. En cas de problème, appelez le 1-800-344-BABY pour obtenir de l'aide.

IMPORTANT SAFETY REMINDERS

Please complete the following steps after the Bedrail has been assembled on bed.

- Make sure that the Safety Straps are pulled tight enough to create significant indentations where the Anchors meet the mattress.
- Make sure there are no gaps or voids between the side of the mattress and Bedrail Frame.
- Make sure that Bedrail is snug against the mattress by sliding your hand between the face of the mattress and the Bedrail Frame. Resistance should be felt. This should be done periodically during the use of the Bedrail.
- Make sure that excess straps are NOT hanging off the bed or accessible to a child. If so, tuck straps under the mattress. Check for loose straps often and after each bed-making.
- Make sure that your child's hands are away from the hinge area before raising or lowering the Bedrail.

SLEEP™ Bedrail parts | Pièces de barrière de lit SLEEP™

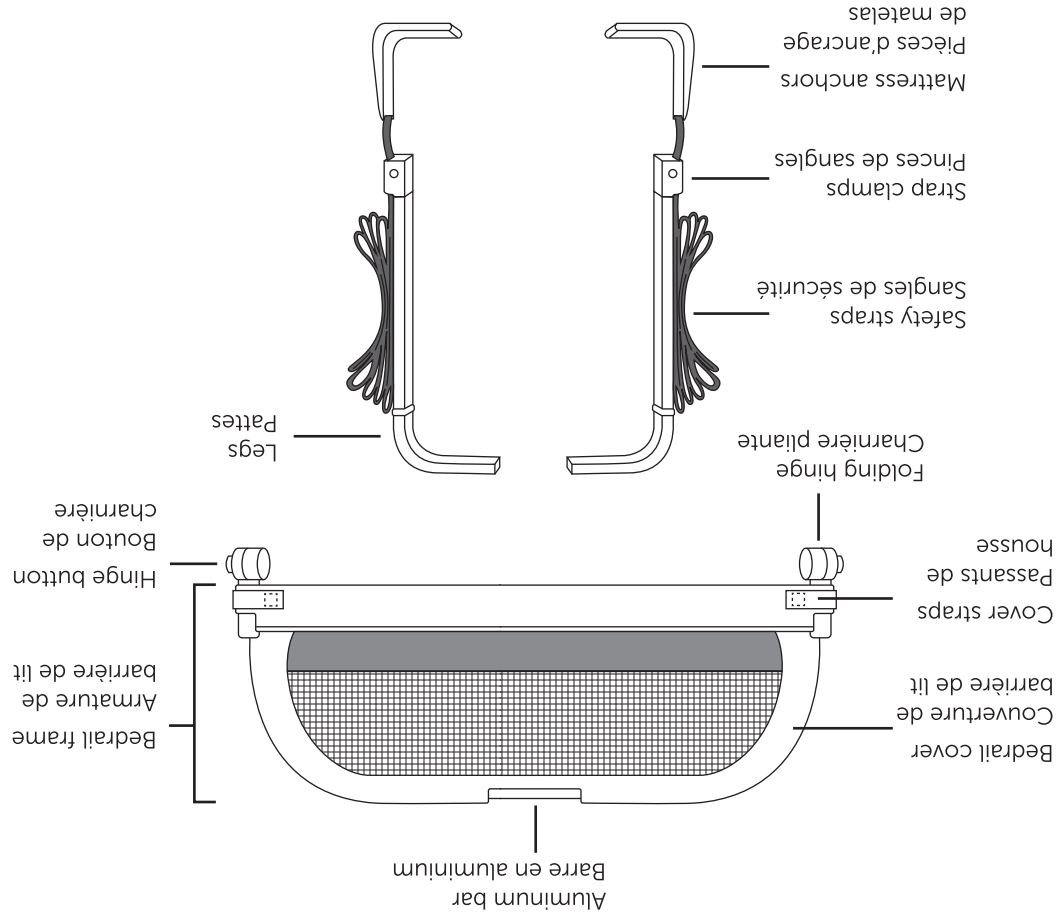

To Clean: Wipe with a damp cloth. Do not bleach. Air-dry. Do not iron.

⚠ WARNING:

SUFFOCATION AND STRANGULATION HAZARD

Gaps in and around bed rails have entrapped young children and killed infants. NEVER use with children younger than 2 years old. Use ONLY with older children who can get in and out of adult bed without help. NEVER use in place of crib. NEVER use unless bed rail is tight against mattress, without gaps, and at least 9 in. from headboard and footboard. Do not fill gaps with pillows, blankets, or other items that can suffocate children. NEVER use on a toddler bed, bunk bed, water bed, or bed with inflatable mattress. Use ONLY on adult bed. Discontinue use if damaged, broken, or if parts are missing. Discard all packaging components before use.

Nettoyage: Essuyer avec un chiffon humide. Ne pas utiliser de Javel. Sécher à l'air libre. Ne pas repasser.

⚠ MISE EN GARDE:

RISQUE DE SUFFOCATION ET DE STRANGULATION

Les espaces entre les barrières de lit et autour de celles-ci présentent un risque de piégeage pour les jeunes enfants ayant causé la mort de bébés. NE JAMAIS utiliser pour des enfants de moins de 2 ans. N'utiliser que pour des enfants plus grands étant capables de monter sur un lit adulte et d'en descendre sans aide. Ne JAMAIS utiliser à la place d'un lit de bébé. N'utiliser que si la barrière de lit est fermement pressée contre le matelas, sans espace entre eux, et à au moins 23 cm de la tête et du pied de lit. Ne pas combler les espaces avec des oreillers, couvertures ou autres articles sous lesquels les jeunes enfants peuvent suffoquer. NE JAMAIS utiliser sur un lit d'enfant, un lit superposé, un lit avec matelas à eau ou un lit ayant un matelas gonflable. N'utiliser que sur un lit d'adulte. Cessez l'utilisation de ce produit s'il est endommagé, cassé ou si des pièces sont manquantes. Jeter tous les éléments d'emballage avant l'emploi.